Einbauanleitung Elektrosatz
Anhängervorrichtung mit 12-N Steckdose
lt. DIN/ISO Norm 1724

Instructions de montage du faisceau
électrique pour crochet d'attelage
conforme á la norme
DIN/ISO 1724 prise 12-N

Fitting instructions electric wiringkit
towbar with 12-N socket up to
DIN/ISO norm 1724

Montage-handleiding elektrokabelset voor
trekhaak met 12-N contactdoos
vlgs. DIN/ISO norm 1724

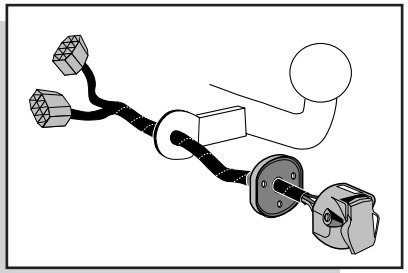

MAZDA 323 HB 5-doors/SDN 4-doors 07-1998

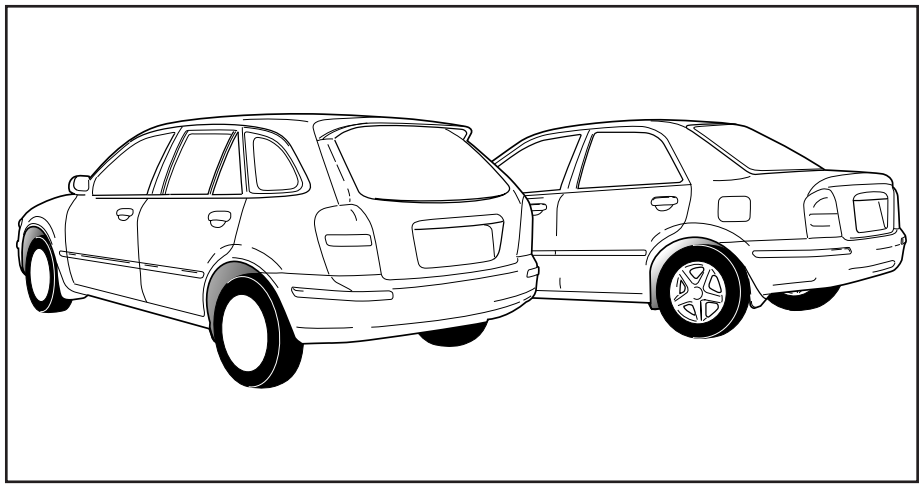

Bestel Nr.: MZ-012-BB

© ECS 1999

1

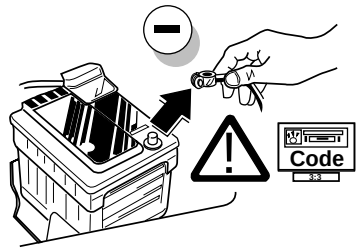

2 HATCHBACK

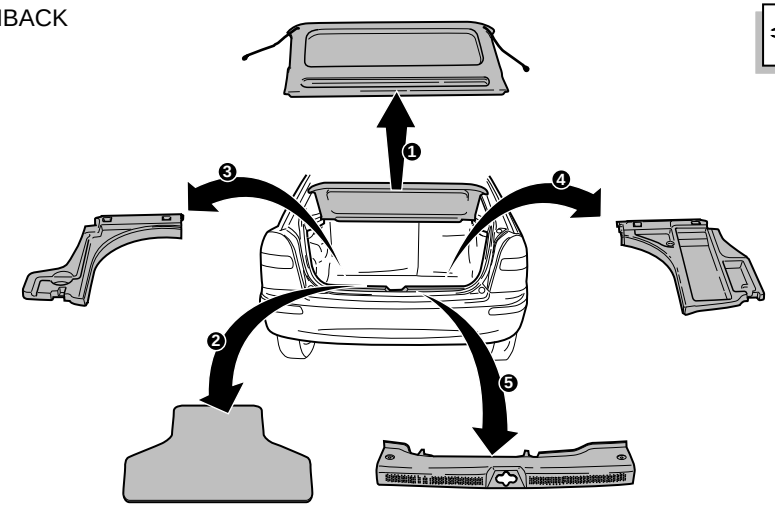

SEDAN

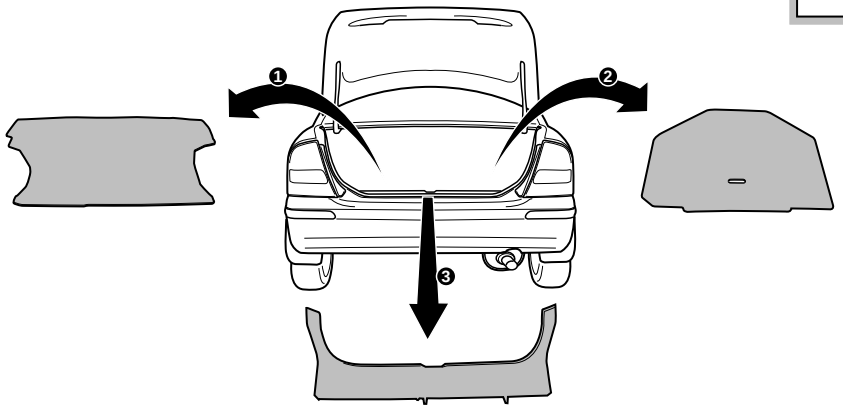

3 HATCHBACK

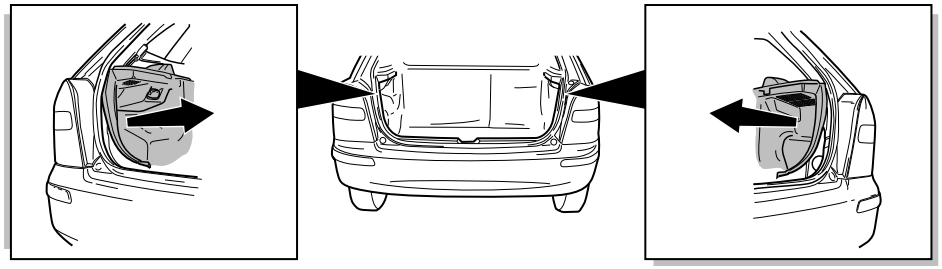

4 SEDAN

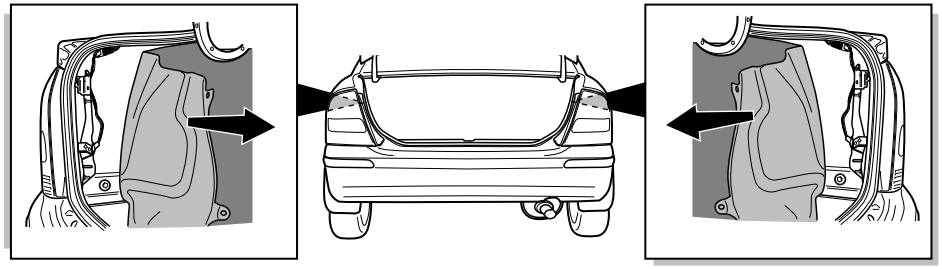

INFO

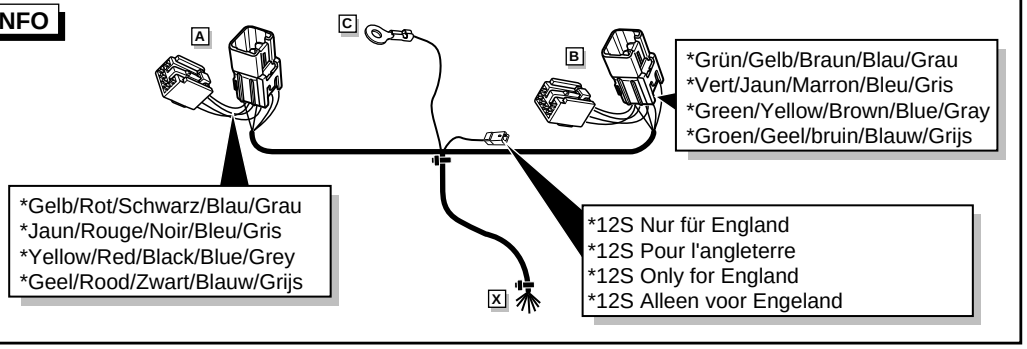

5 HATCHBACK

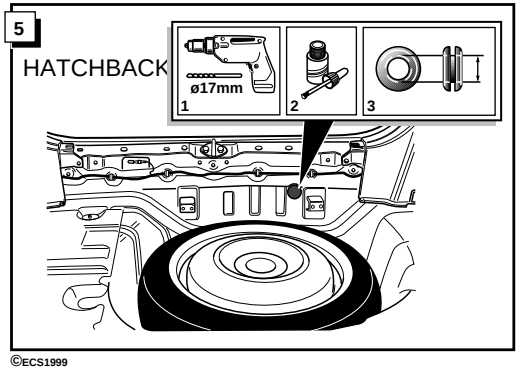

6 SEDAN

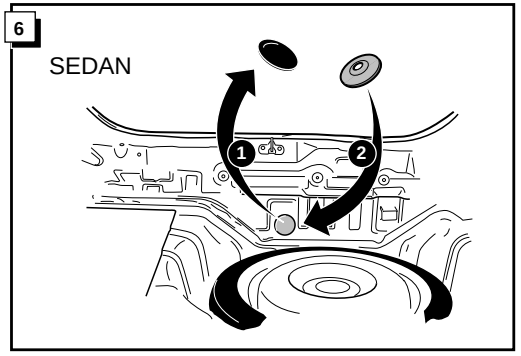

19 HATCHBACK

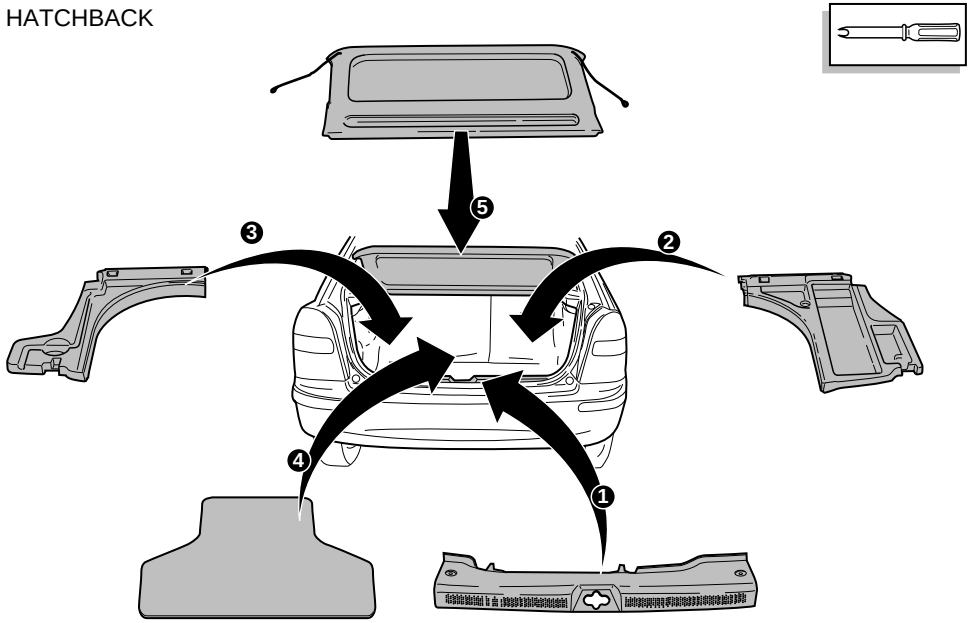

20 SEDAN

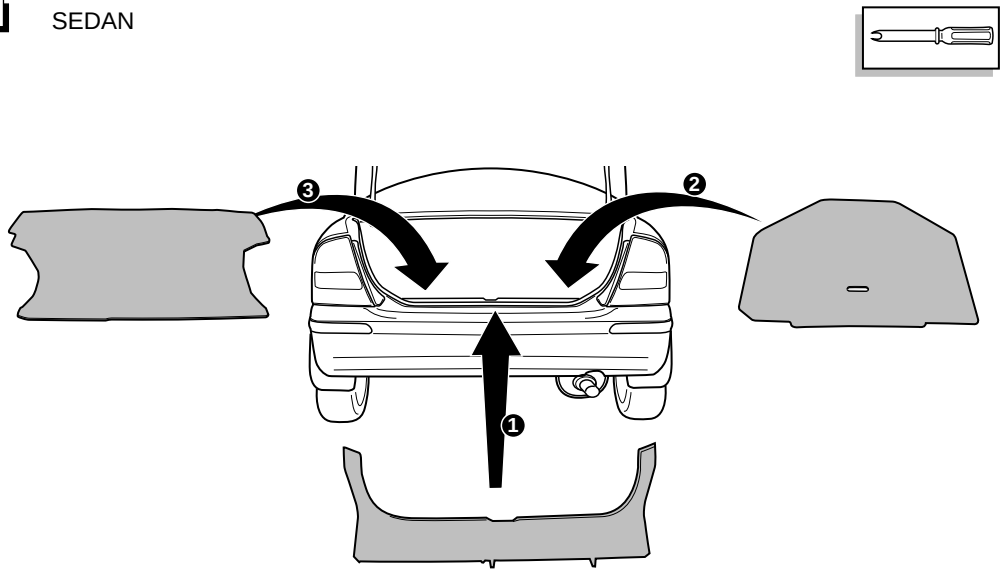

7 HATCHBACK

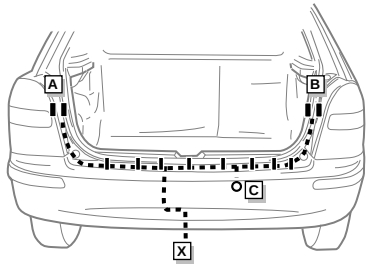

SEDAN

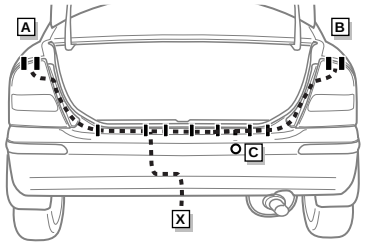

INFO **Anschluß Steckdose / Connection de la prise / Socket connection / Contactdoos aansluiting**

DIN/ISO 1724		D	F	GB	NL
⇦	1/L	gelb	jaune	yellow	geel
	2	blau	bleu	blue	blauw
1-8	3/31	weiß	blanc	white	wit
⇨	4/R	grün	vert	green	groen
	5/58-R	braun	marron	brown	bruin
STOP	6/54	rot	rouge	red	rood
	7/58-L	schwarz	noir	black	zwart
	8/58-b	grau	gris	grey	grijs

8

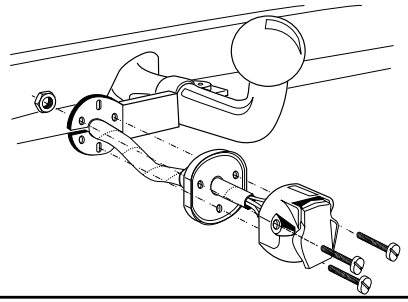

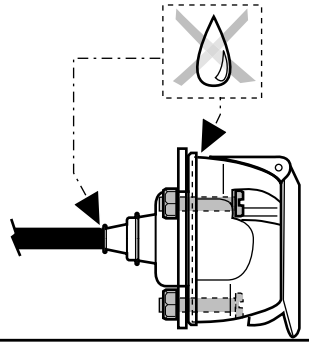

9 HATCHBACK

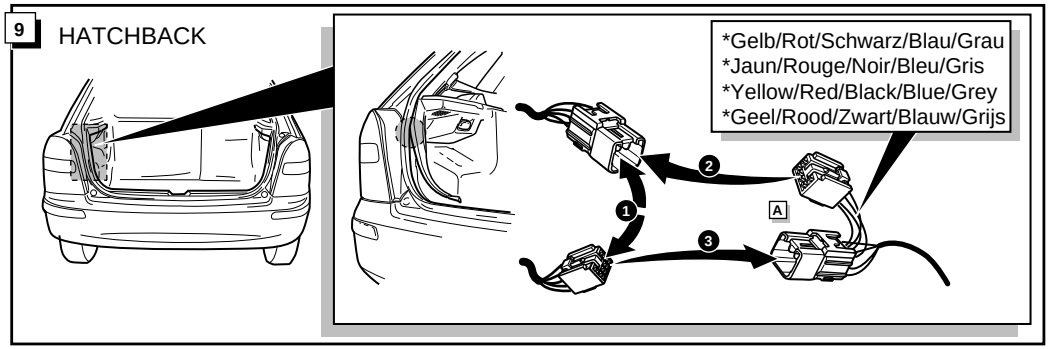

10 HATCHBACK

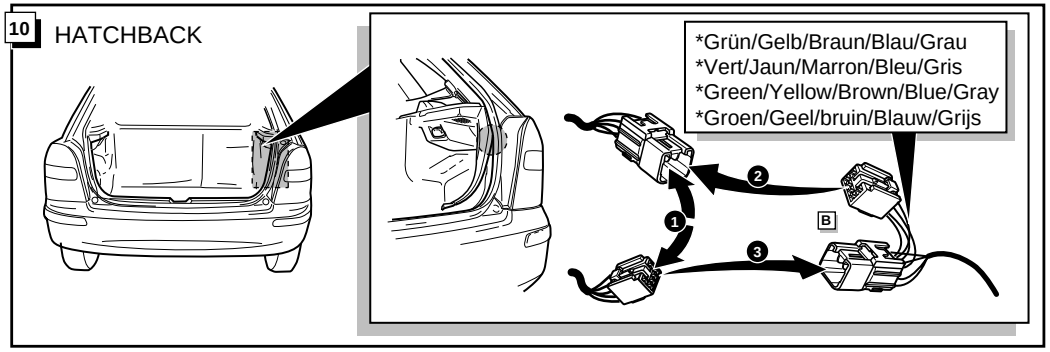

11 SEDAN

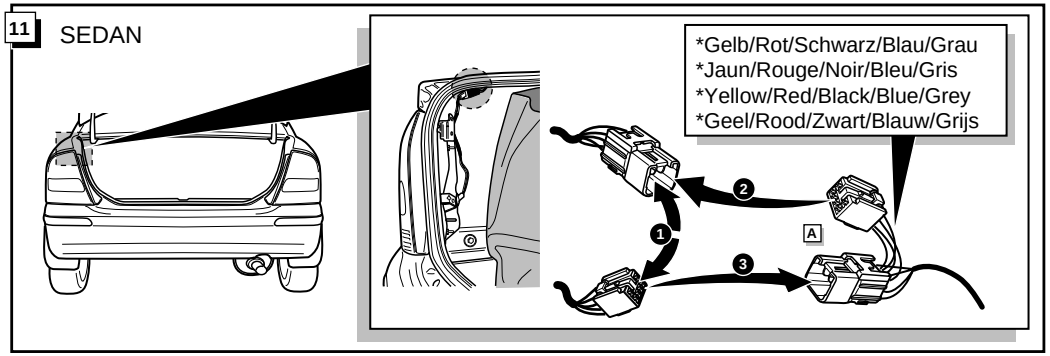

12 SEDAN

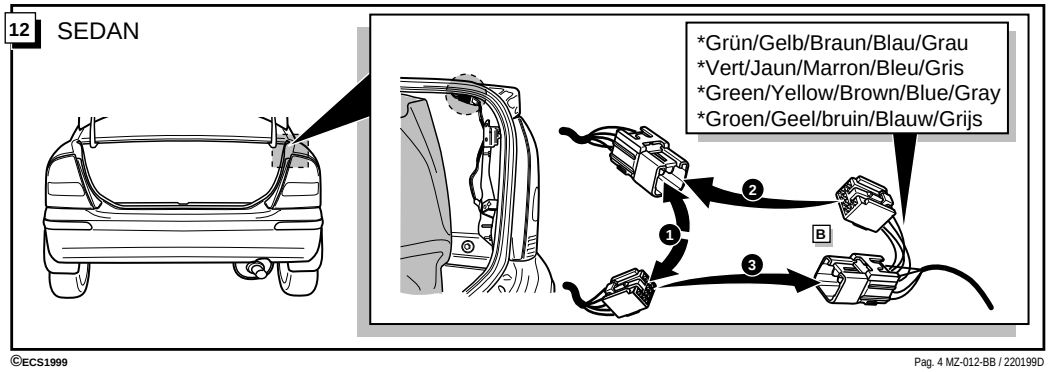

13 HATCHBACK

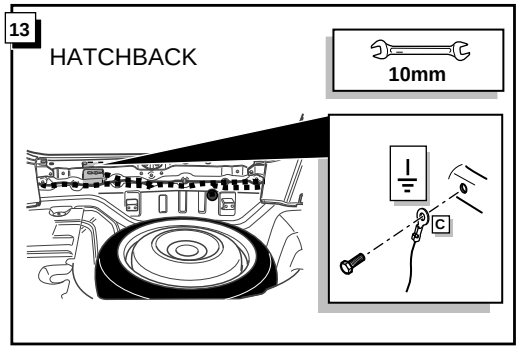

14 SEDAN

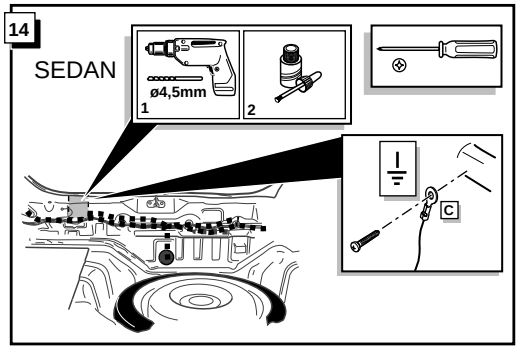

15

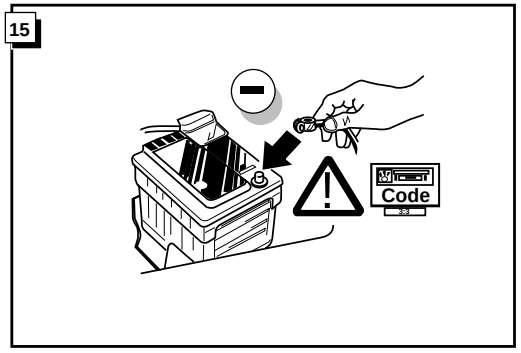

16

!

FUNKTIONEN KONTROLIEREN !

CONTRÔLER LES FONCTIONS !

CHECK FUNCTIONS !

CONTROLEER FUNCTIES !

17 HATCHBACK

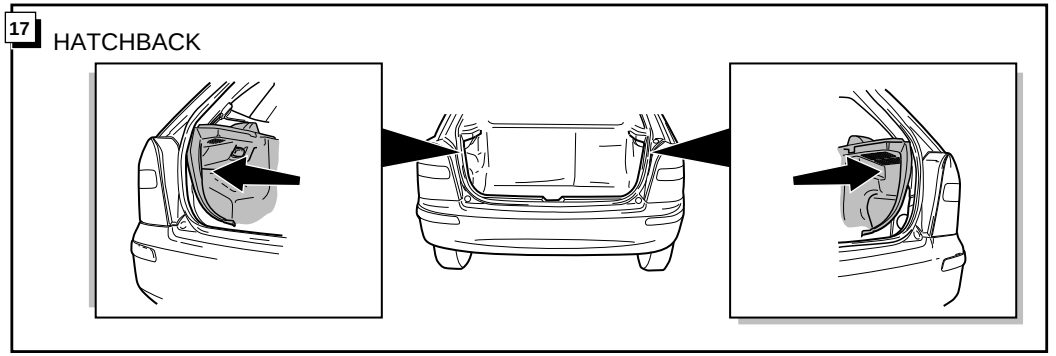
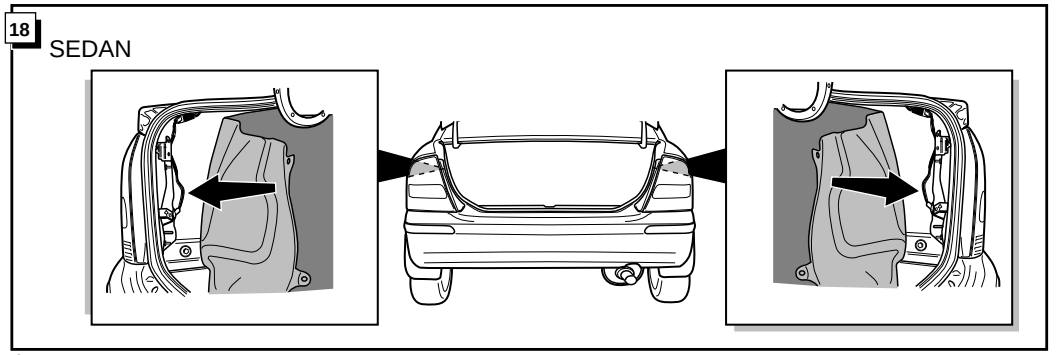
18 SEDAN